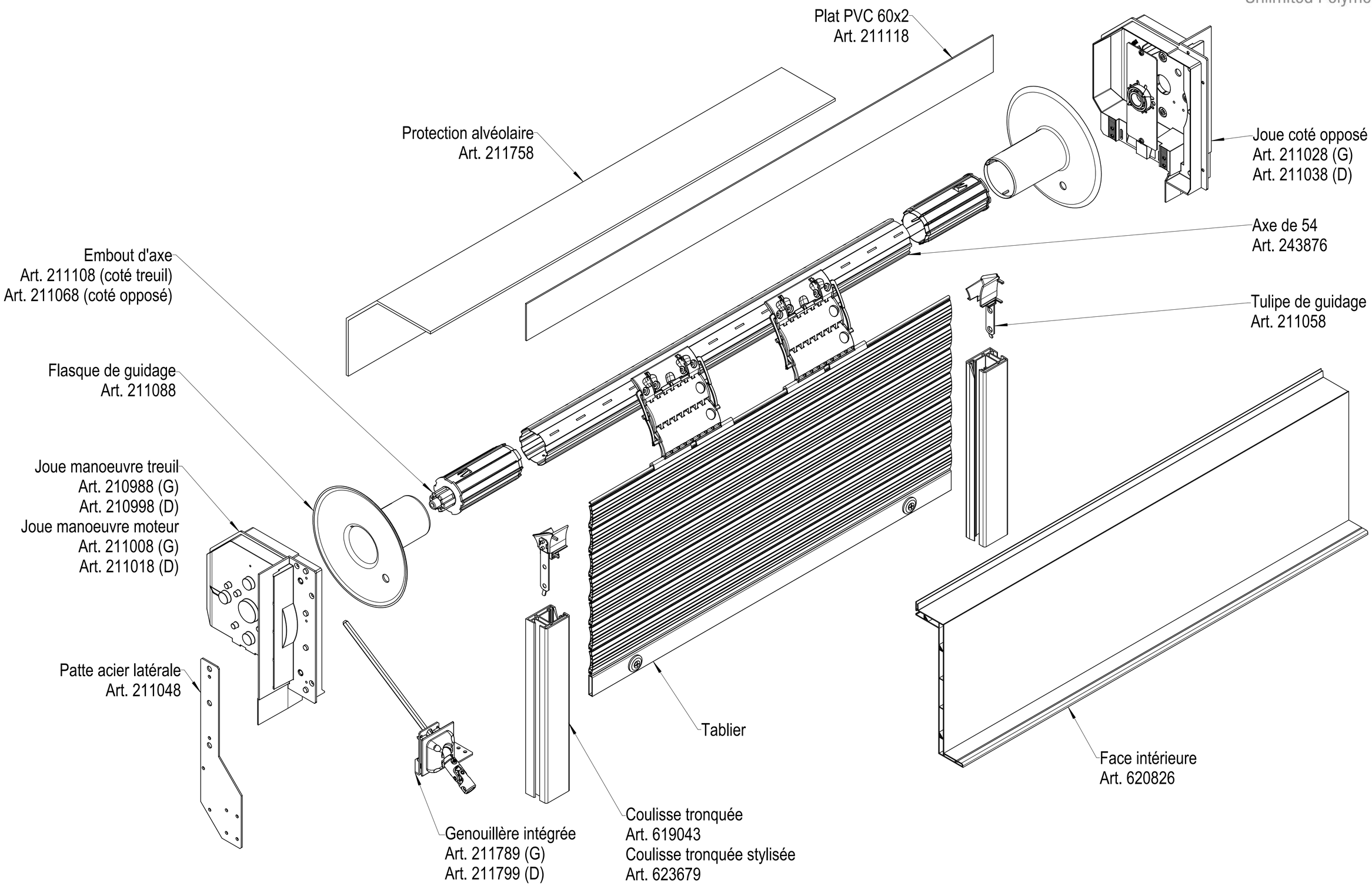Bloc-Baie-Demi-Linteau PRESTHYGE